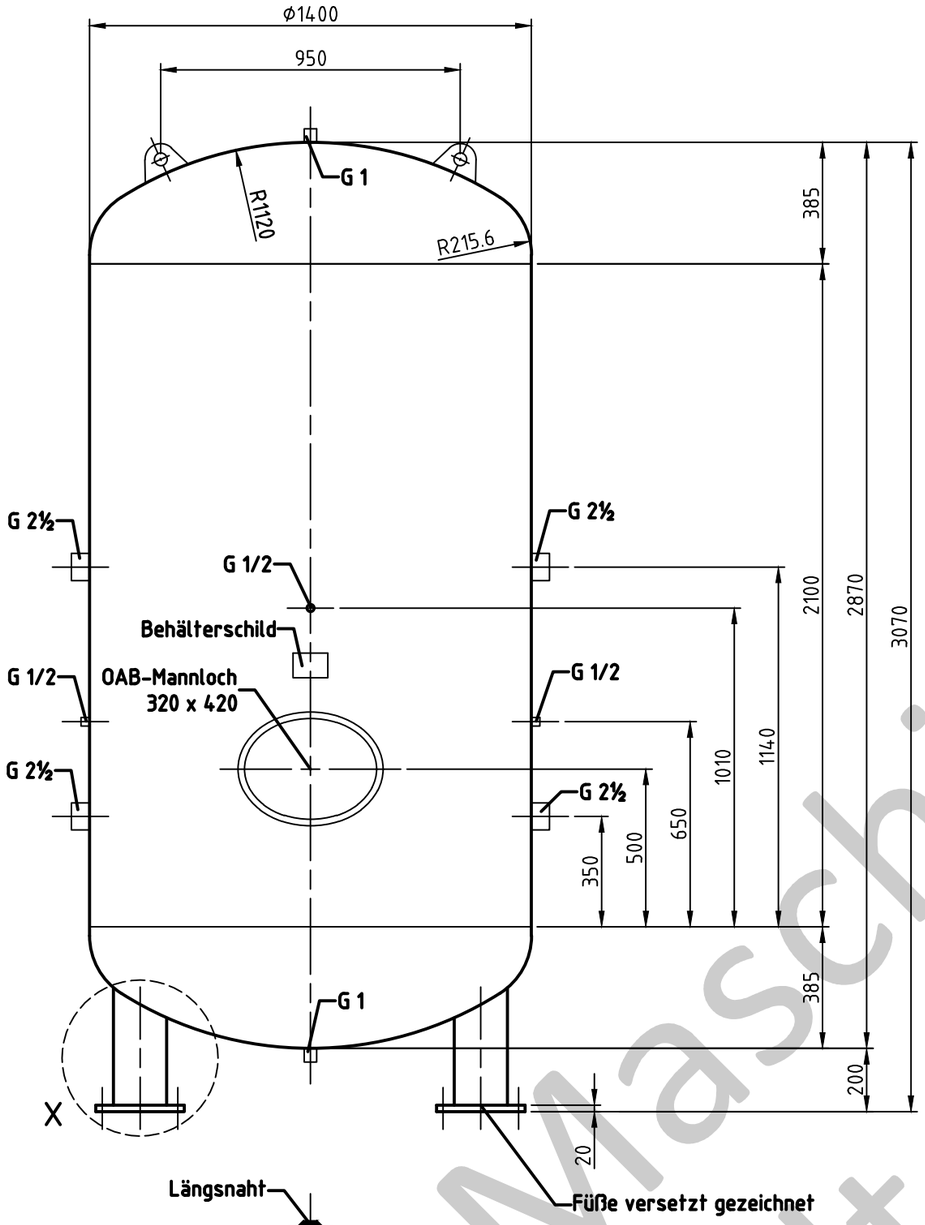

OAB 51 - Mannlochverschluß 320/420
bauteilgeprüft

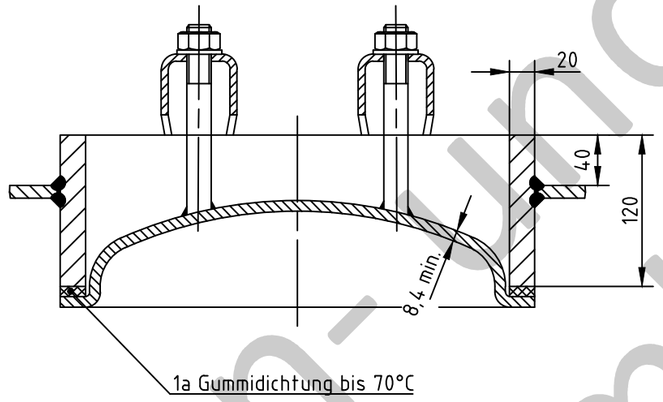

Detail X

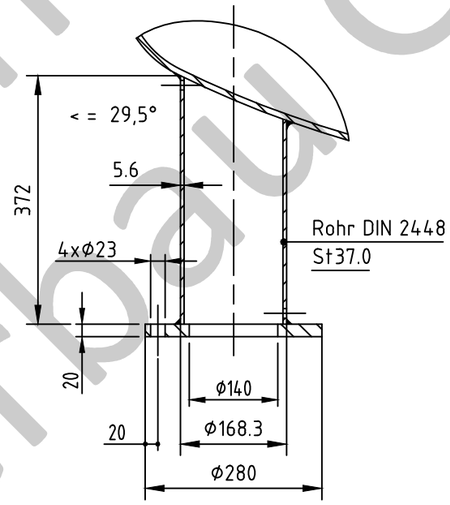

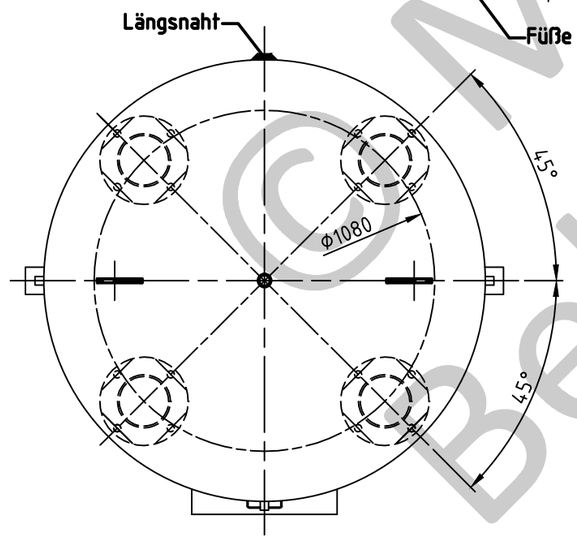

Muffeneinschweißung
Entlüftungs-u.Ablaßmuffe
innen bündig

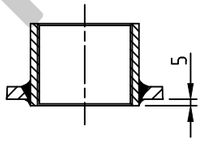

Tragöse

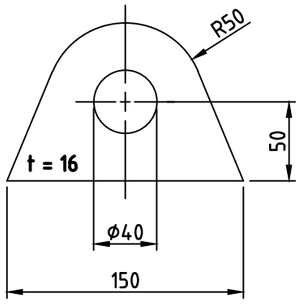

Nahtformen (wenn nicht anders auf Zeichnung angegeben):

Zulässige Lastwechsel nach AD2000-S1 (Ausg. 10.2000) :
0 bar bis PS = 1000
20% von PS sind dauernd ertragbar

Betriebsdaten / Auslegungsdaten :

Volumen V (Liter)	:	4000
zul. Betriebsüberdruck PS (bar)	:	16
Prüfüberdruck PT (bar)	:	22,88
min. Betriebstemperatur TS (°C)	:	-10
max. Betriebstemperatur TS (°C)	:	50
Fluid	:	Druckluft / Stickstoff (Fluidgruppe 2)
Aufstellungsort	:	im Gebäude / im Freien

Oberflächenbehandlung :
innen : roh
außen : grundiert (nach Kundenwunsch lackiert)

Blechtoleranzen : EN 10029, Klasse A (bei Angabe der Nenndicken)
Form- und Lagetoleranzen : EN ISO 13920, Form D
bei eingerahmten Maßen: EN ISO 13920, Form C

Herstellung und Prüfung :
GEMÄSS DGRL 2014 / 68 / EU - AD 2000

Konformitätsbewertung :
Fluidgruppe : 2
Diagramm : 2
Kategorie : IV
Modul : H1

Maßstab :	1:20
Auftrags-Nr.:	-
Best.-Nr. :	-
Verwendbar für :	M+B Standardbehälter
Gewicht :	ca.1185 kg
Blatt :	1
v. Blatt :	1
Plotdatum:	16.03.2015
Datei :	ENG-010284

Maschinen- und Behälterbau GmbH

	Datum	Name
Bearb.	16.03.2015	CW
Gepr.	16.03.2015	

Schutzvermerk nach DIN 34 beachten

Betzdorfer Str. 170
57567 Daaden
Tel. 02743/8330-12
Fax 02743/3685
Internet: www.mabe.de
E-Mail: cad@mabe.de

Benennung :
Druckbehälter stehend
4000 l 16 bar

Zeichnungsnummer :
MB 020103-2.4000G

Revision A

Änd.-Datum 16.03.2015

Zeichn.-Nr. der Prüfung des Entwurfs :
MB 020103-2

Zeichnung darf nur über CAD geändert werden

© Maschinen- und Behälterbau GmbH