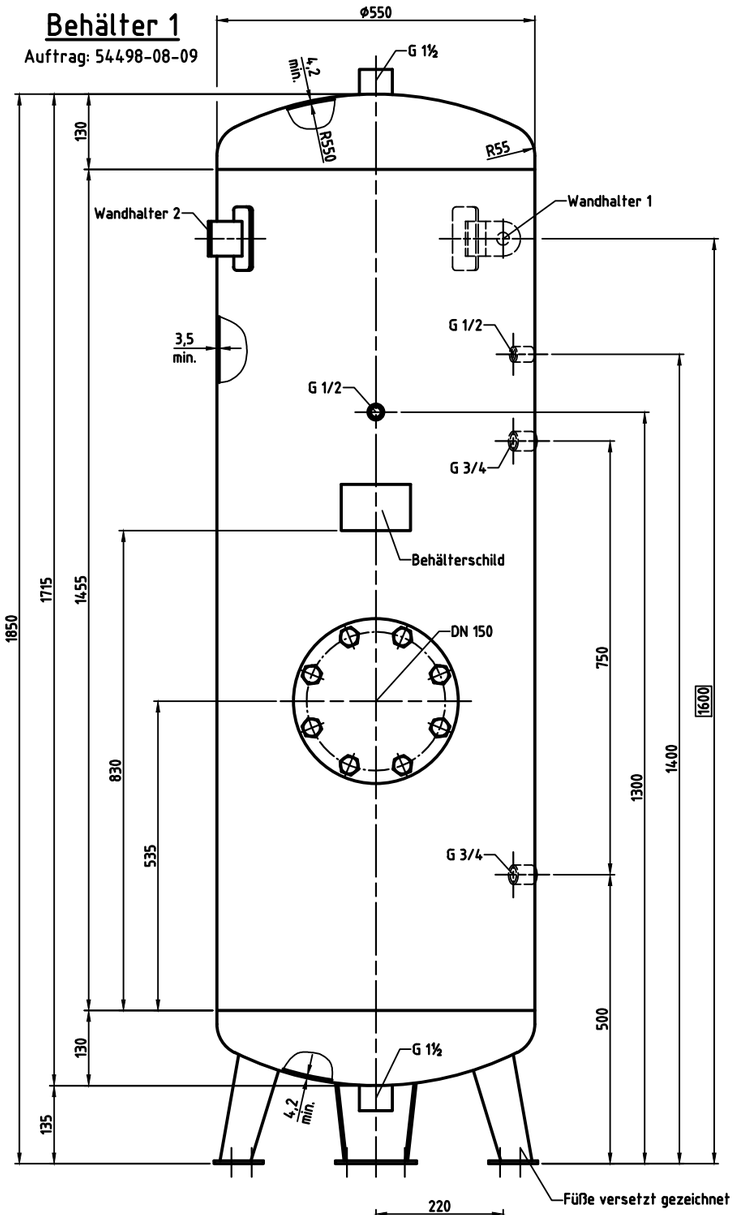


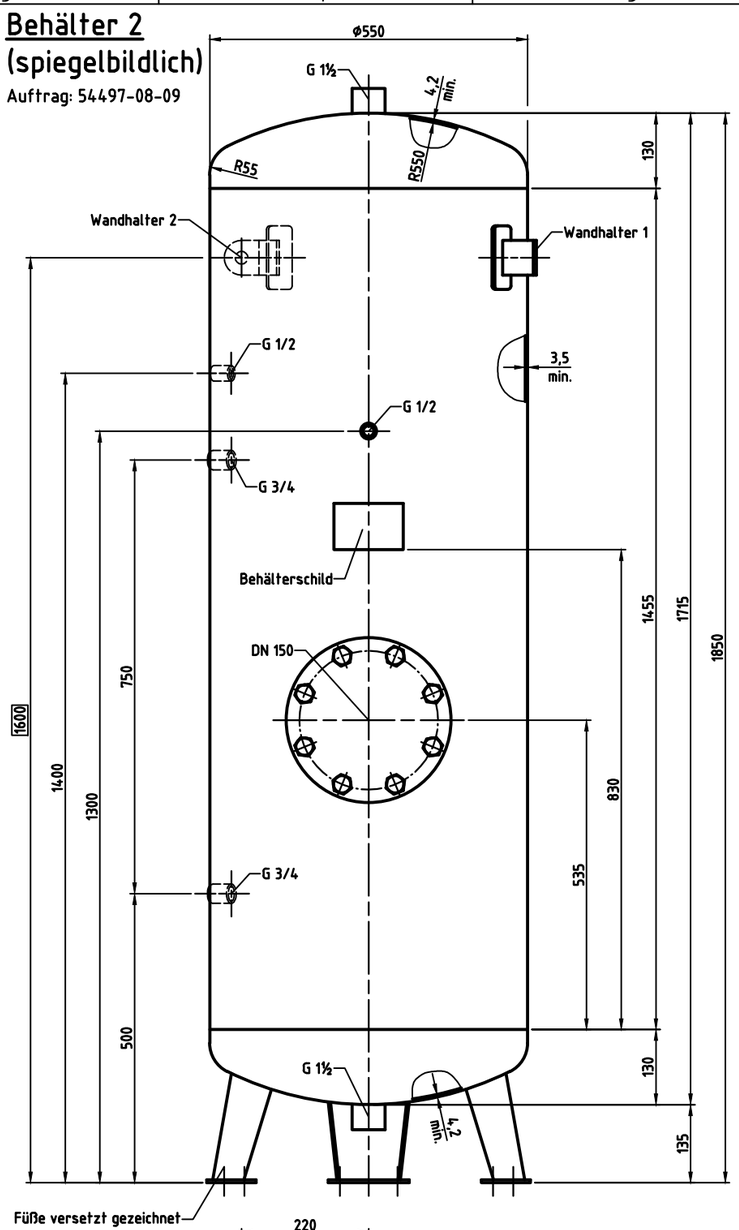


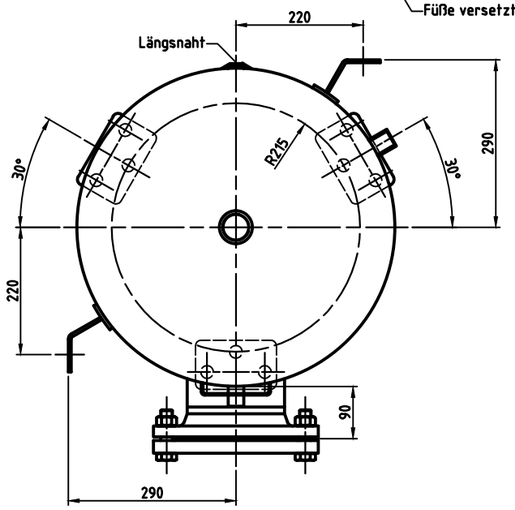


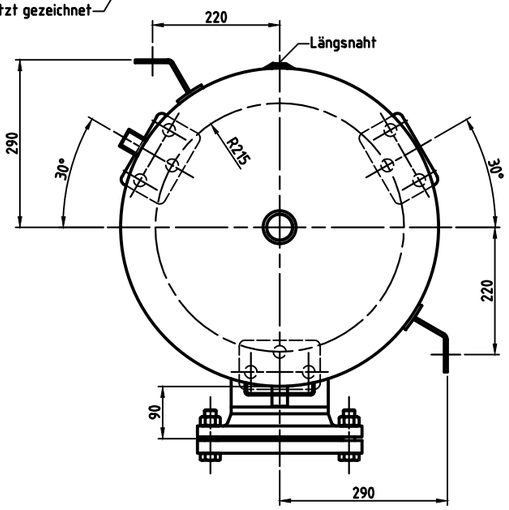


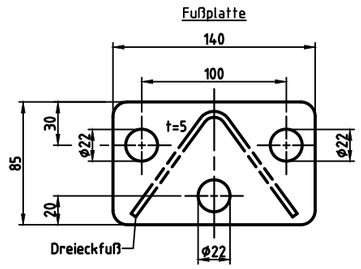


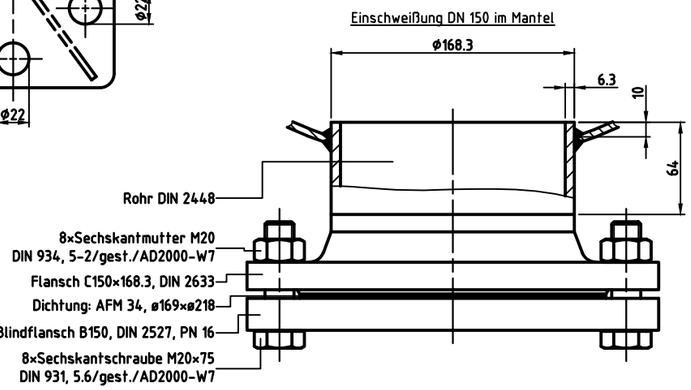


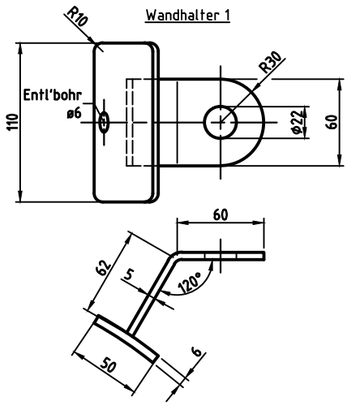


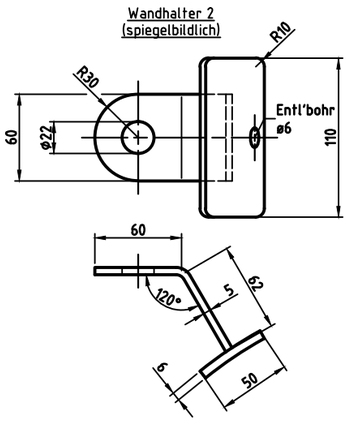


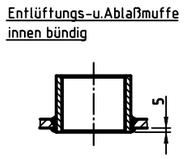


## Nahtformen :

Längsnaht

Rundnähte
Sickennaht nur bis 8 mm Bodenwandstärke
zyl. Bord = 3,5 x Bodenwandstärke

## Zulässige Lastwechsel nach AD2000-S1 (Ausg. 10.2000) :

0 bar bis PS = 1000

20% von PS sind dauernd ertragbar

## Betriebsdaten / Auslegungsdaten :

| | | |
|---|---|---|
| Volumen V (Liter) | : | 365 |
| zul. Betriebsüberdruck PS (bar) | : | 11 |
| Prüfüberdruck PT (bar) | : | 15,98 |
| min. Betriebstemperatur TS (°C) | : | -10 |
| max. Betriebstemperatur TS (°C) | : | 65 |
| Fluid | : | Sauerstoff (Fluidgruppe 1) |
| Aufstellungsort | : | im Gebäude |

## Material :

| | | |
|---|---|---|
| Mantel/Böden | : | P265GH, 3.1/AD2000-W1, EN 10028-2 |
| | : | Böden , DIN 28011 gemäss AD2000 HP 7/2, HP 8/1 |
| Muffen | : | DIN 2986 Ausgabe 1959, St35.8-I, 3.1/AD2000-W4, DIN 17175 wahlweise P235GH, 3.1/AD2000-W4, EN 10216-2 |
| Handloch | : | - |
| sonst.Material | : | S235JRG2 |
| Flansche | : | DIN 2633, DIN 2527, RSt37-2/gest./AD2000-W9, DIN 17100 |
| Rohre | : | DIN 2448, St35.8-I, 3.1/AD2000-W4, DIN 17175 wahlweise P235GH, 3.1/AD2000-W4, EN 10216-2 |

## Schweißzusätze : Eignungsgeprüft

| Elektroden : | MAG : | UP : | WIG : |
|---|---|---|---|
| E 42 0 RR 12<br>E 42 2 RB 12 | G3 SI | S2<br>SA AR 177 AC H5 | EN 1668 W 42 5 W3Sil<br>Union I 52 |

## Schweißverfahren :

Gültige Verfahrensprüfungen nach AD 2000
Regelmäßige Überprüfung durch die benannte Stelle
Alle unbemaßten Schweißnähte: 3mm < a < 0,7s

## Oberflächenbehandlung :

innen : SA 2½, öl-,fett- und spänefrei
außen : lackiert RAL 7035

## Korrosionszuschlag : 1 mm | Berechnungsspannung : 85%

## Sonstige Angaben :

| | | |
|---|---|---|
| Gefahrenanalyse | : | MABE - GA - FG1 |
| Betriebsanleitung | : | MABE - BA - FG1 ; Ausgabe : 04/2004 |

## Blechtoleranzen : EN 10029, Klasse A (bei Angabe der Nenndicken)

## Form- und Lagetoleranzen : EN ISO 13920, Form D

## Alle Muffen ohne Längenangaben sind als DIN-Standardmuffen auszuführen

## Herstellung und Prüfung :

GEMÄSS DGRL 97 / 23 / EG - AD 2000

## Konformitätsbewertung :

| | | | |
|---|---|---|---|
| Fluidgruppe | : 1 | Kategorie | : IV |
| Diagramm | : 1 | Modul | : H1 |

| | |
|---|---|
| Maßstab : | 1:7.5 |
| Auftrags-Nr.: | 54497/54498-08-09 |
| Best.-Nr. : | 620043 |
| Verwendbar für : | Stephan |
| Gewicht : | ca.180 kg |
| Blatt : | 1 |
| v. Blatt : | 1 |
| Plotdatum: | 01.09.2009 |
| Datei : | ENG-007150 |


Maschinen- und Behälterbau GmbH

| | Datum | Name |
|---|---|---|
| Bearb. | 01.09.2009 | SW |
| Gepr. | 01.09.2009 | |

Schutzvermerk nach DIN 34 beachten

Betzdorfer Str. 170
57567 Daaden
Tel. 02743/9330-12
Fax 02743/3685
Internet: www.mabe.de
E-Mail: cad@mabe.de


Benennung :

# Druckbehälter stehend

365 l 11 bar

Zeichnungsnummer :

**MB 090901-1.365L**

Revision —

Änd.-Datum -

Zeichn.-Nr. der Prüfung des Entwurfs :

MB 090901-1.365L

Zeichnung darf nur über CAD geändert werden