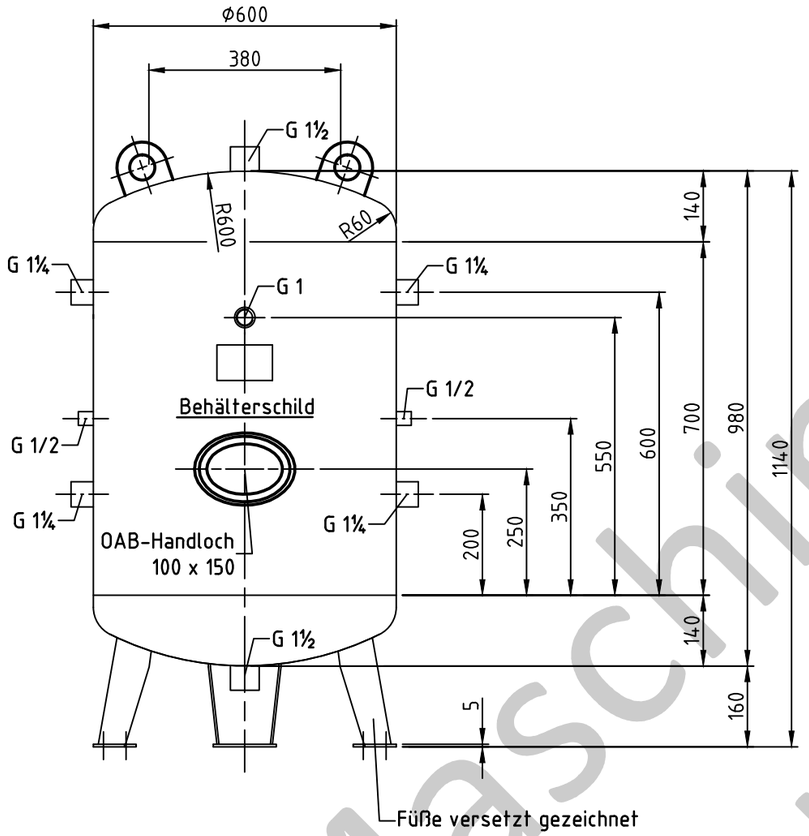


OAB 51 - Handlochverschluß 100/150
bauteilgeprüft

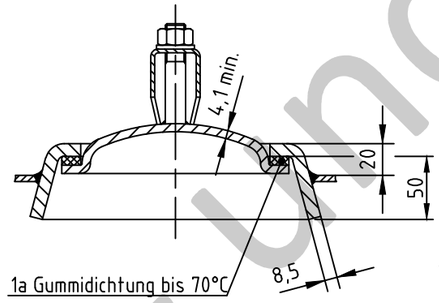


Muffeneinschweißung

Entlüftungs-u.Ablaßmuffe
innen bündig

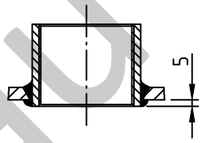


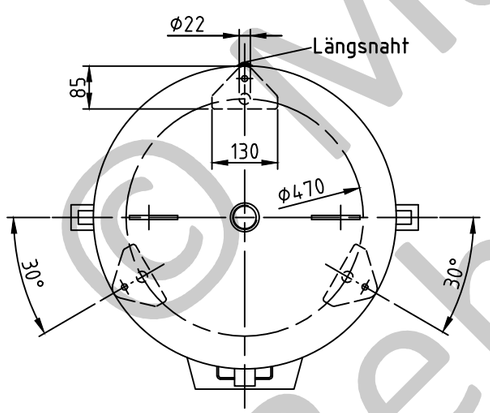


**Tragöse**

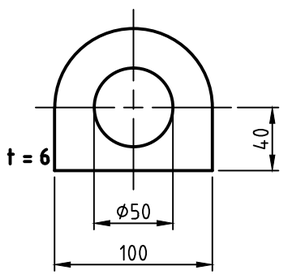


**Nahtformen (wenn nicht anders auf Zeichnung angegeben):**

**Zulässige Lastwechsel nach AD2000-S1 (Ausg. 10.2000) :**

0 bar bis PS = 1000

20% von PS sind dauernd ertragbar

**Betriebsdaten / Auslegungsdaten :**

| | | |
|---|---|---|
| Volumen V (Liter) | : | 250 |
| zul. Betriebsüberdruck PS (bar) | : | 11 |
| Prüfüberdruck PT (bar) | : | 15,73 |
| min. Betriebstemperatur TS (°C) | : | -20 |
| max. Betriebstemperatur TS (°C) | : | 50 |
| Fluid | : | Druckluft / Stickstoff (Fluidgruppe 2) |
| Aufstellungsort | : | im Gebäude / im Freien |

**Oberflächenbehandlung :**

innen : roh
außen : grundiert (nach Kundenwunsch lackiert)

oder:

innen : feuerverzinkt
außen : feuerverzinkt

**Blechtoleranzen :** EN 10029, Klasse A (bei Angabe der Nenndicken)

**Form- und Lagetoleranzen :** EN ISO 13920, Form D

**bei eingerahmten Maßen:** EN ISO 13920, Form C

**Herstellung und Prüfung :**

GEMÄSS DGRL 2014 / 68 / EU - AD 2000

**Konformitätsbewertung :**

Fluidgruppe : 2
Diagramm : 2

Kategorie : III
Modul : H1

| | |
|---|---|
| Maßstab : | 1:12.5 |
| Auftrags-Nr.: | - |
| Best.-Nr. : | - |
| Verwendbar für : | M+B Standardbehälter |
| Gewicht : | ca.110 kg |
| Blatt : | 1 |
| v. Blatt : | 1 |
| Plotdatum: | 16.03.2015 |
| Datei : | ENG-010259 |


Maschinen- und Behälterbau GmbH

| | Datum | Name |
|---|---|---|
| Bearb. | 16.03.2015 | CW |
| Gepr. | 16.03.2015 | |

Schutzvermerk nach DIN 34 beachten

Betzdorfer Str. 170
57567 Daaden
Tel. 02743/8330-12
Fax 02743/3685
Internet: www.mabe.de
E-Mail: cad@mabe.de


Benennung :

# Druckbehälter stehend
250 l 11 bar

Zeichnungsnummer :
**MB 030605-1.250**

Revision **A**

Änd.-Datum
16.03.2015

Zeichn.-Nr. der Prüfung des Entwurfs :
MB 030603-1

Zeichnung darf nur über CAD geändert werden


©Maschinen- und Behälterbau GmbH