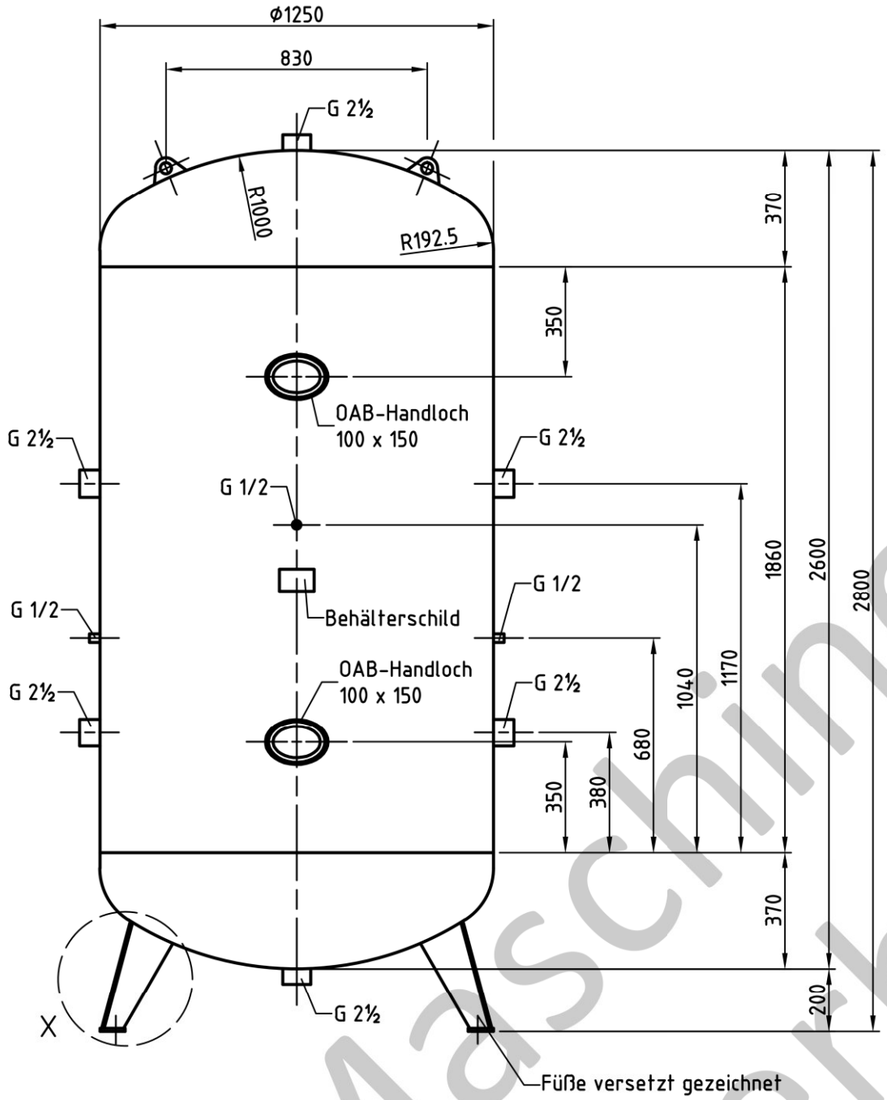

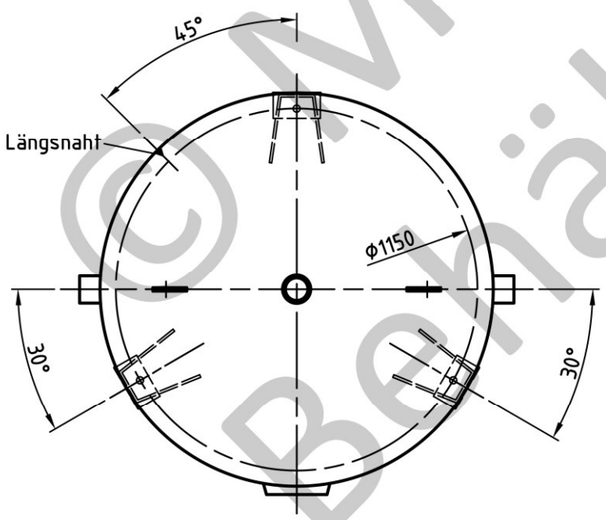

Detail X

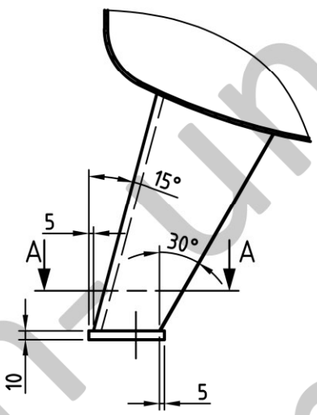

A - A

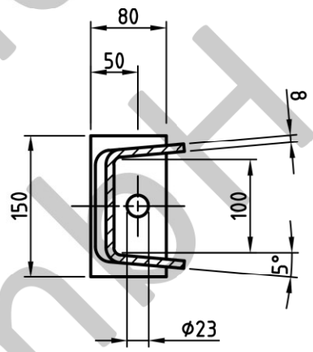

Nahtformen (wenn nicht anders auf Zeichnung angegeben):

Zulässige Lastwechsel nach AD2000-S1 (Ausg. 10.2000) :

0 bar bis PS = 1000

20% von PS sind dauernd ertragbar

Betriebsdaten / Auslegungsdaten :

Volumen V (Liter)	:	3000
zul. Betriebsüberdruck PS (bar)	:	36
Prüfüberdruck PT (bar)	:	51,48
min. Betriebstemperatur TS (°C)	:	-10
max. Betriebstemperatur TS (°C)	:	50
Fluid	:	Druckluft (Fluidgruppe 2)
Aufstellungsort	:	im Gebäude / im Freien

Oberflächenbehandlung :

innen : feuerverzinkt
außen : feuerverzinkt

Blechtoleranzen : EN 10029, Klasse A (bei Angabe der Nenndicken)

Form- und Lagetoleranzen : EN ISO 13920, Form D

bei eingerahmten Maßen: EN ISO 13920, Form C

Herstellung und Prüfung :

GEMÄSS DGRL 2014 / 68 / EU - AD 2000

Konformitätsbewertung :

Fluidgruppe : 2 — Kategorie : IV
Diagramm : 2 — Modul : H1

Nr.	Datum	Änderung	Bearbeiter
A	22.03.2021	Verzinkungsmuffen im Mantel entfernt; Verzinkungsmuffen im Boden hinzugefügt	ME

Maßstab :	1:20
Auftrags-Nr.:	-
Best.-Nr. :	-
Verwendbar für :	M+B Standardbehälter
Gewicht :	ca. 1620 kg
Blatt :	1
v. Blatt :	1
Plotdatum:	27.05.2015
Datei :	ENG-010567

Maschinen- und Behälterbau GmbH

	Datum	Name
Bearb.	27.05.2015	CW
Gepr.	27.05.2015	SW

Schutzvermerk nach DIN 34 beachten

Betzdorfer Str. 170
57567 Daaden
Tel. 02743/9330-12
Fax 02743/3685
Internet: www.mabe.de
E-Mail: cad@mabe.de

Benennung :

Druckbehälter stehend
3000 l 36 bar

Zeichnungsnummer : MB 131227-3.3000V

Revision A

Änd.-Datum 22.03.2021

Zeichn.-Nr. der Prüfung des Entwurfs : Angebotszeichnung

Zeichnung darf nur über CAD geändert werden

© Maschinen- und Behälterbau GmbH